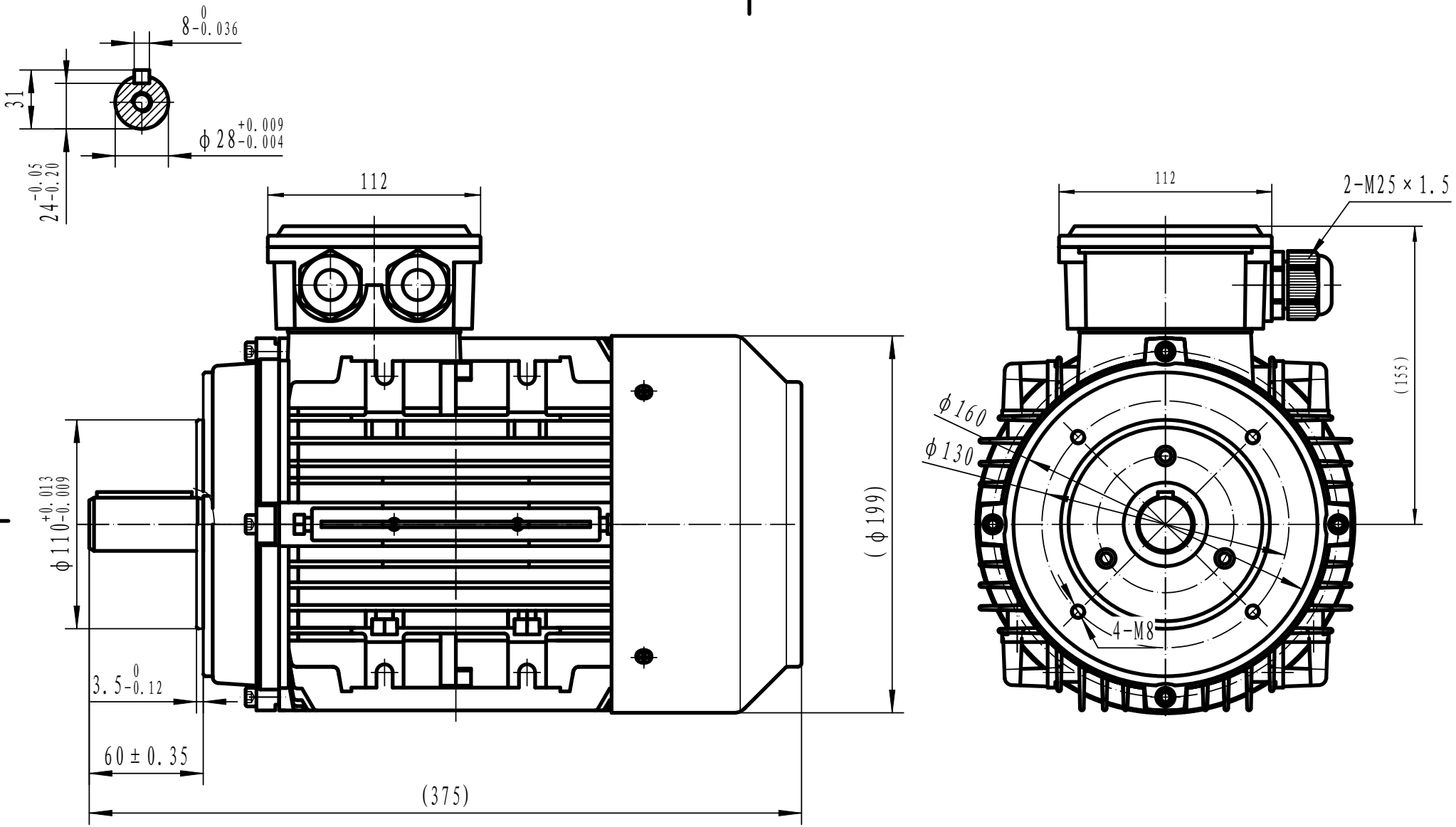

标记	处数	分区	更改文件号	签名	年、月、日			上海特波电机有限公司
设计			标准化			阶段标记	重量	比例
审核								1:2
工艺			批准			共 张	第 张	1ST085.060.001

TA100 B14外形图